TALLERES

TGM

GAN-MAR

Indice

Movimiento de materiales manuales

1. Aparejo manual super -
2. Aparejo palanca cadena -
Aparejo palanca cable -
3. Carro traslación a cadena -
Carro traslación a empuje -
4. Cabrestante manual -
Cabrestante liviano -
5. Pinzas para vigas -
Garras elevación vertical -
6. Aparejo de cable pasante -
7. Motones para soga -

Movimiento de materiales eléctricos

7. Pluma -
8. Aparejo eléctrico -
9. Cabrestante eléctrico -
10. Elevador eléctrico -

Mandriles, Dobladoras
Máquinas cortadoras

11. Dobladora de caños -
Mandriles -
12. Cortadora sensitiva -
Cortadora de metales -

Aparejo Manual

Modelo **Super**

Capacidades

1/2 Tn. - 1 Tn. - 2 Tn. - 3 Tn.
5 Tn. - 7 1/2 Ton. - 10 Tn.

Características de construcción

- Caja de engranajes tratada térmicamente montada sobre crapodinas.
- Construcción compacta.
- Ganchos de aceros forjados giratorios con traba de seguridad, reduciendo la torsión de la cadena. Ante una sobrecarga no se rompen sino que se abren en forma paulatina, evitando la caída repentina de la carga.
- Posibilidad de utilizarse con los carros y pinzas GAN MAR permitiendo el traslado horizontal con un mínimo de esfuerzo.
- Cadena de acero de alta resistencia Grado 8.
- Cadena de acero pavonada evitando el deterioro por la acción del medio ambiente.
- Doble sistema de freno, aumentando la seguridad en la operación.
- Doble tapa.
- Certificado bajo las normas CE.

Para mas datos técnicos: ***www.ganmar.com.ar***

	1/2 Tn.	1 Tn.	2 Tn.	3 Tn.	5 Tn.	7 1/2 Tn.	10 Tn.
Prueba de funcionamiento (Kgs.)	600	120	2500	3600	6000	8500	11000
Peso c/3 Mts. (Kgs.)	9	10,6	14,5	28	42	70	82
Ramales	1	1	2	2	2	3	4
Ø Cadena (mm)	6	6	6	8	10	10	10
A (mm)	135	150	150	225	260	350	350
B (mm)	118	131	131	175	175	175	175
C (mm)	330	330	460	560	725	900	800

¡ADVERTENCIA!

- Sobrecargas y el mal empleo podrían causar daños.
- No exceder la carga nominal del equipo
- No apto para elevacion de personas
- Lea las insitrucciones del manual del equipo

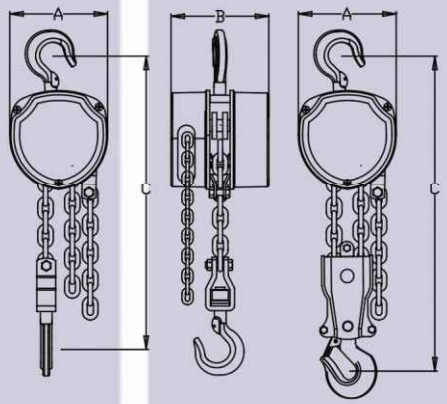

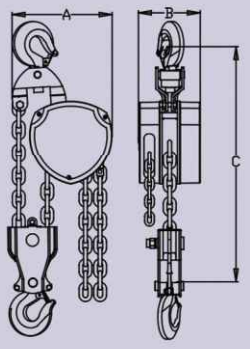

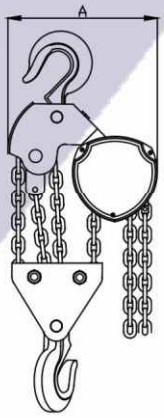

Aparejo palanca cadena

Capacidades

0,75 - 1,5 - 3 - 6 tn.

Especificaciones técnicas

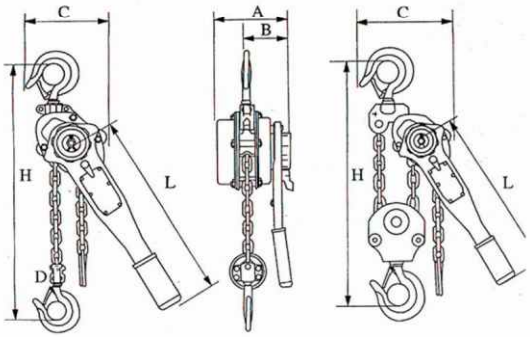

		0,75 Tn.	1,5 Tn.	3 Tn.	6 Tn.
Elevacion estandar	mts.	1,5			
Prueba de funcionamiento	Tn.	1	2	4	8
Esfuerzo para carga max.	N	140	220	320	410
Ramales		1			2
Ø de cadena	mm.	6	8	10	
Dimensiones (mm.)	A	148	172	200	
	B	90	98	115	
	C	136	160	180	235
	H	325	380	480	700
	L	280	410	410	550
	K	30	35	40	50
Peso neto	Kgs.	7	11	21	31

Confiabilidad

Resistencia

Durabilidad

¡ADVERTENCIA!

- Sobrecargas y el mal empleo podrían causar daños.
- No exceder la carga nominal del equipo
- No apto para elevacion de personas
- Lea las insitrucciones del manual del equipo

Para mas datos técnicos: ***www.ganmar.com.ar***

Aparejo palanca a cable

Capacidad

625 Kgs / 1250 Kgs - GM 125

1000 Kgs / 2000 Kgs - GM 200

Características de construcción

- Fabricados en aleación de aluminio especial.
- Ganchos de acero forjado.
- Ganchos con pestillo de seguridad.
- Ante una sobrecarga los ganchos se abren en forma paulatina, evitando la caida repentina de la carga.
- Cable de acero preformado con alma textil.
- Esfuerzo para levantar la máxima carga: 34 y 46 Kg.
- Freno con sistema de crique.
- Gancho adicional con soporte especial permitiendo una mayor cantidad de movimientos y maniobras.
- Largo del cable: 5,5 mts.
- Peso Aproximado: GM 125 - 4 Kgs, GM 200 - 5,5 Kgs

Carro traslacion a cadena

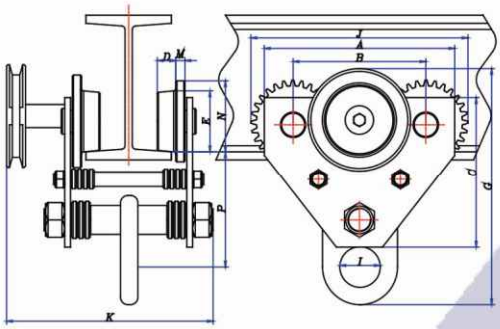

Capacidad

1000 - 2000

3000 - 5000 kgs.

Características tecnicas

- Diseño sencillo y muy resistente
- Libre de mantenimiento
- Apto para traslación de cualquier aparejo con gancho.
- Fácil instalación, no requiere de ajustes, para poner en operación.
- Placas laterales con arandelas separadoras ajustables, dependiendo de la viga donde sea empleado.
- Ruedas con rodamientos empotrados y sellados.

Mod.	Tn.	Peso	Viga	A	B	C	D	E	G	I	J	K	M	N	P
1000	1	12	14-22	200	140	181	31	70	255	30,5	250	220	9,5	87,5	118
2000	2	19	16-26	250	164	220	31	89	310	43	292	250	9,5	109	165
3000	3	25	22-36	310	181	260	37,5	95	390	43	325	285	13	121	186
5000	5	27	22-40	310	181	260	37,5	95	-	-	325	285	13	121	-

¡ADVERTENCIA!

- Sobrecargas y el mal empleo podrian causar daños.
- No exceder la carga nominal del equipo
- No apto para elevacion de personas
- Lea las insitrucciones del manual del equipo

Para mas datos técnicos: ***www.ganmar.com.ar***

Carro traslacion a empuje

Capacidad

250 - 500 - 1000

2000 - 3000 - 5000 kgs.

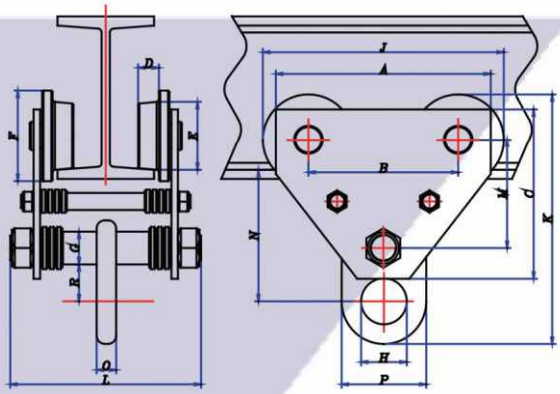

Mod.	Tn.	Peso	Viga	A	B	C	D	E	F	G	H	J	K	L	M	N	O	P	R
250	1/4	3,3	8-18	165	115	130	16	53	70	25	-	185	141	148	86	-	-	-	-
500	1/2	4,5	8-18	165	115	130	20	55	78	25	30,5	193	179	148	86	100	4,7	53,5	27
1000	1	6,6	14-22	200	140	160	31	70	85	25	30,5	225	214	177	112	119	9,4	53,5	28
2000	2	11,6	16-26	235	157	200	31	89	112	32	43	269	287	202	143	160	9,4	76	42
3000	3	17	22-36	250	164	220	37,5	95	119	38	43	291	289	251	143	154	14	76	40
5000	5	18	22-40	250	164	220	37,5	95	119	38	-	291	-	251	143	-	-	-	-

Cabrestante manual

Capacidad

- 1/2 Ton. - 1 Ton. - 2 Ton.

Características de construcción

- Caja de engranajes protegida con chapa trabajada, capaz de resistir fuertes impactos y que evita su deterioro ante condiciones climáticas adversas.
- Engranajes de acero tratados térmicamente.
- Palanca de accionamiento regulable, pudiendo adaptarse a las necesidades de cada operación.
- Eje de tambor montado sobre rodamientos rígidos de bola, lo que confiere un menor esfuerzo en su accionamiento.
- Bajo costo de mantenimiento.

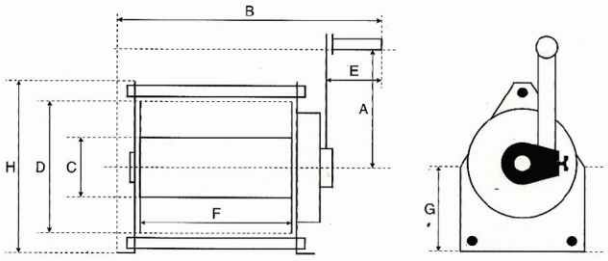

CAPACIDAD		500	1000	2000
Sobrecarga	Kgs.	750	1500	3000
Peso	Kgs.	12,5	23	34
Vuelta de manija/vuelta de tambor		19	30	38
Longitud del cable Ø 5	Mts.	70		
Longitud del cable Ø 8	Mts.		50	60
Dimensiones (mm)	A	280	300	330
	B	380	460	460
	C	63	115	140
	D	161	240	293
	E	120	120	120
	F	157	175	175
	G	110	143	170
	H	215	295	365

Para mas datos técnicos: ***www.ganmar.com.ar***

¡ADVERTENCIA!

- Sobrecargas y el mal empleo podrían causar daños.
- No exceder la carga nominal del equipo
- No apto para elevacion de personas
- Lea las insitrucciones del manual del equipo

Cabrestante liviano

Capacidad

- CK 20 - hasta 200 kgs.
- CK 35 - hasta 350 kgs.

Modelo	A	B	C	D	E	F	G	Cable Ø3/16	Peso
CK 35	59	160	205	99	218	130	108	25 mts.	3,5kgs.
CK 20	28	125	205	99	218	103	90	18 mts.	2 kgs.

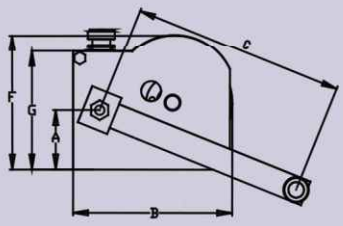

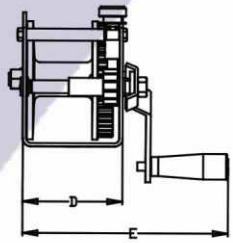

Pinzas para vigas

Capacidad

-1 Tn. - 2 Tn. - 3 Tn. y 5 Tn.

Características de construcción

- Montaje fácil y sencillo.
- La barra de suspensión incorporada permite un montaje con altura perdida reducida.
- El diseño de la mordaza de fijación mantiene la carga alejada del borde de la viga, lo cual reduce la tensión contra la misma.
- Construcción de máxima robustez.
- Especialmente diseñada para ser utilizada con los polipastos Gan-Mar.
- Rangos de apertura:

. 75 a 230 mm las de 1 y 2 Tn.
. 90 a 310 mm las de 3 y 5 Tn.

- Multiples usos debido a su amplio rango de apertura
- Seguridad garantizada
- Utilizable como punto de anclaje en vigas tipo IPN o doble T

¡ADVERTENCIA!

- Sobrecargas y el mal empleo podrían causar daños.
- No exceder la carga nominal del equipo
- Lea las insitrucciones del manual del equipo

Garras elevacion vertical

Capacidades

- 800 - 2000 - 3200 - 5000 kgs.

Características

Datos Técnicos				
	800 kgs.	2000 kgs.	3200 kgs.	5000 kgs.
Probado	1600 kgs.	4000 kgs.	6400 kgs.	10000 kgs.
Apertura (mm)	0-25	0-28	0-32	0-40
Peso (kgs.)	2	8	15	21

Precauciones y modos de uso correcto:

. Evite movimientos bruscos.
. Al realizar la carga, utilice siempre toda la profundidad de la mordaza.
. Mantenga siempre una distancia durante la elevación y descenso de la carga.

Para mas datos técnicos: ***www.ganmar.com.ar***

Aparejo de cable pasante
Marca **Brano**

Capacidad

- 800 kgs c/ cable de 20 mts
- 1600 kgs c/cable de 20 mts
- 3200 kgs c/cable de 20 mts

Características tecnicas

- Construcción simple, fácil transporte.
- Posibilidad de manejar cargas a diferentes distancias.
- Uso simple y seguro.
- Dispositivo de seguridad ante sobrecarga.
- Larga vida útil.
- Palanca de accionamiento telescópica.
- Cumple con los requerimientos del estandar EN 13157.

Para mas datos técnicos: ***www.ganmar.com.ar***

Dimensiones

Tipo	Cap. (tn)	Vel. (m/min)	Fuerza necesaria p/levantar (N)	Dimensiones (mm)							Peso (kg)
				a	b max	c	d	d1	e	e1	
30-10	0,8	2	250	535	300	125	36	32	23,5	23,5	11,5
30-00	1,6	2	450	630	360	155	43	46	32,5	32,5	21,5
30-11	3,2	0,45 0,84	380 (B) 750 (A)	680	410	140	28	64	47	45,5	33,5

¡ADVERTENCIA!

- Sobrecargas y el mal empleo podrían causar daños.
- No exceder la carga nominal del equipo
- Lea las insitrucciones del manual del equipo

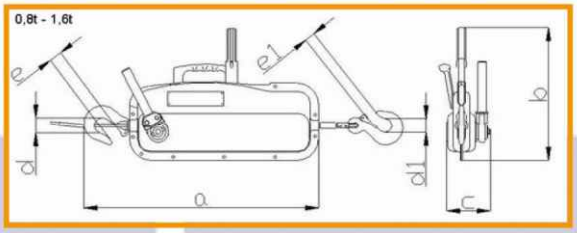

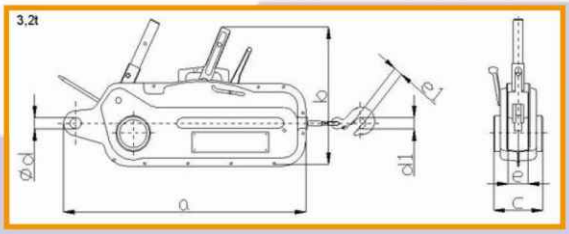

Cable acero

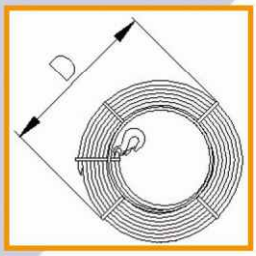

Usos

- Amplia gama de uso particularmente para el rubro de la construcción, la agricultura, el transporte.
- Para levantar y tirar de cargas en todas las direcciones.
- Para sacar elementos en demoliciones.
- Para la colocación de postes, instalación de cableado eléctrico, poleas tensoras, etc.
- Trabajo y manipulación de todo tipo de elementos.

Capacidad (tn.)	Ø Cable (mm)	Especificaciones de cable segun EN 12385-4	Largo (mts.)	D (mm.)	Peso (kg)
0,8	Ø 8	6 x 19 SFC 1770 BsZ	20	345	5,9
1,6	Ø 11	6 x 19 SFC 1770 BsZ	20	420	12
3,2	Ø 16	6 x 27 WSC 1770 BsZ	20	520	25

Nuevo producto

TALLERES TGM GAN-MAR

Pinza para tambor

Capacidad nominal 0,5 Tn.
Horquilla para insertar gancho.
Mantiene el tambor vertical.
Es de uso fácil y seguro.

Características de construcción
- Fabricadas en acero.
- Soporte con bulón métrico Grado 8.
- Pintado en polvo para mayor duración de la pintura.
- Fácil transporte.

Apertura máx. 600 mm.

Eslingas de cadenas

Capacidad nominal 0,5 Tn.
Horquilla para insertar gancho.
Es de uso fácil y seguro.

Características de construcción
- Fabricadas en acero.
- Soporte con bulón métrico Grado 8.
- Ganchos de acero 1045 con pestillo de seguridad
- Pintado en polvo para mayor duración de la pintura.
- Fácil transporte.

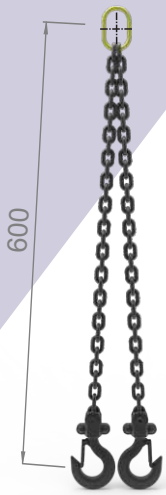

Motones para soga

Modelos

- Polea de 60 mm - soga Ø 12,7
- Polea de 80 mm - soga Ø 16
- Polea de 100 mm - soga Ø 19
- Polea de 120 mm - soga Ø 25,4
- Polea de 150 mm - soga Ø 28

Características de construcción

- Polea de fundición gris
- Ganchos forjados c/pestillo
- Terminación: zincado
- Construcción compacta
- Capacidades desde 500 hasta 5000 kgs.

Para mas datos técnicos: ***www.ganmar.com.ar***

Capacidades en el gancho

Ø Polea	1 polea	2 poleas	3 poleas
60 mm.	520 kgs.	700 kgs.	970 kgs.
80 mm.	650 kgs.	800 kgs.	1200 kgs.
100 mm.	900 kgs.	1300 kgs.	1800 kgs.
120 mm.	1300 kgs.	1800 kgs.	2800 kgs.
150 mm.	1900 kgs.	3800 kgs.	5000 kgs.

¡ADVERTENCIA!

- Sobrecargas y el mal empleo podrían causar daños.
- No exceder la carga nominal del equipo
- No apto para elevacion de personas
- Lea las insitrucciones del manual del equipo

Pluma

Capacidad

- 500 Kgs

Características de construcción

- Rotación del brazo 360º
- Todo el movimiento está montado sobre rodamientos libre de mantenimiento.
- Fácil ensamble con la utilización unicamente de una llave fija de 19 mm (y una de 3/8" en caso de tener incorporado un cabrestante eléctrico Gan-Mar)
- Base con 9 orificios para la sujección del mismo.
- Manijas laterales para el direcciónamiento de la carga.
- Cuenta con micro superior para la parada de marcha.
- Aplicaciones: edificios, huecos de ascensores, cubiertas de barcos, etc.
- Peso: 70 Kgs.

Pluma guinche (opcional)

. Cabrestante eléctrico de 500 Kgs.
. Velocidad de izaje 12 mts/min.
. 35 mts de cable de acero antigiratorio de Ø6 mm

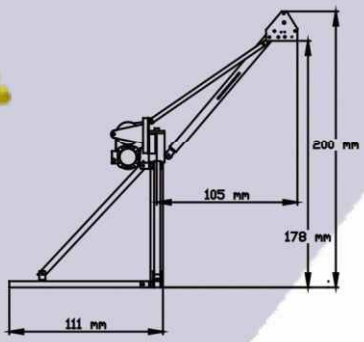

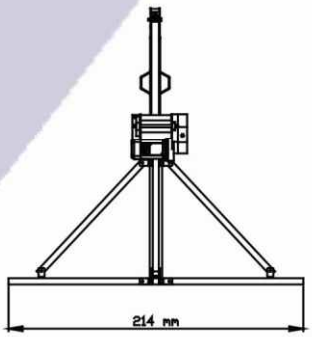

Nuevo producto

TALLERES TGM GAN-MAR

Pluma para utilitarios

CABRESTANTE MANUAL

Capacidad nominal 0,5 Tn.
Base giratoria montada sobre rodamientos y crapodina.
Brazo extensible con 3 posiciones que permiten levantar 500 kgs, 250 kgs y 125 Kgs.
Brazo plegable.
Base con 4 puntos de sujección.
Pintura al horno.
Provisto de cabrestante manual con cable de acero Ø6 mm y gancho forjado.
48 kgs de peso sin el cabrestante.

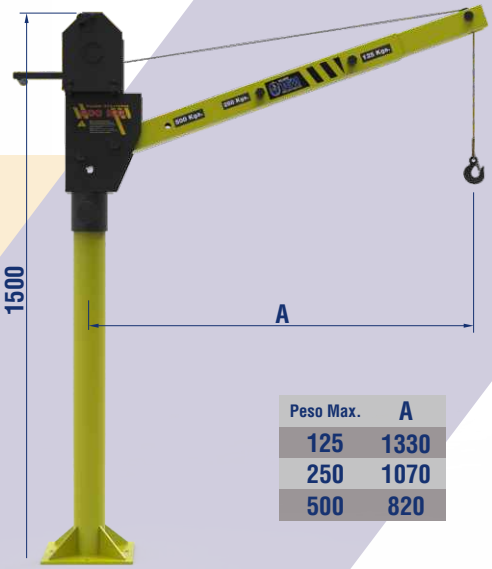

Peso Max.	A
125	1330
250	1070
500	820

Medidas, capacidad y características compartidas entre plumas.

Pluma para utilitarios

CABRESTANTE ELÉCTRICO 12 V

Cabrestante de 12v
Cable de acero Ø4mm x 7,6 mm y gancho forjado.
Cable de conexión 1,8 mts
Tensor de cable
Manivela de liberación de carretel

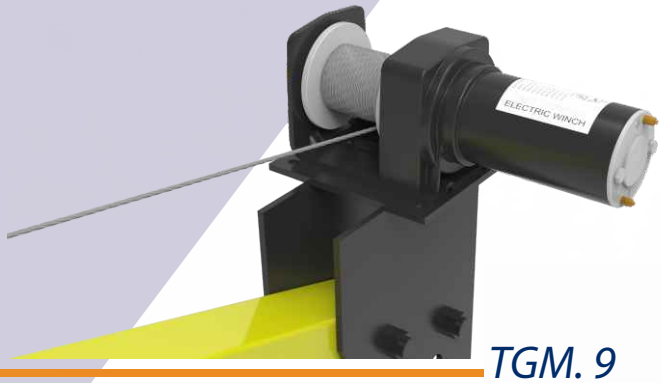

Aparejo eléctrico

Capacidad

-1/2 Tn. - 1 Tn. - 1 1/2 Tn. - 2 Tn. - 3 Tn. - 5 Tn.

Características de construcción

- Caja de engranajes con tratamiento térmico montada sobre rodamientos.
- Apto para el trabajo pesado y continuo.
- Cadena de acero de alta resistencia Grado 8.
- Se provee con límite de seguridad superior.
- Motor con freno incorporado.
- Posibilidad de incorporarles carros eléctrico, manuales o a cadena, permitiendo el desplazamiento horizontal de la carga con un mínimo de esfuerzo.
- Diseño compacto y mayor vida util.
- En forma estándar se provee con 3 metros de cadena, pero se puede adquirir con la cantidad de metros que se necesite.
- Ganchos de aceros forjados giratorios, evitando el torcimiento de la cadena.
- Los ganchos ante sobrecargas no se fracturan, sino que se abren en forma paulatina, evitando la caida repentina de la carga.
- Comando 24 V de diseño ergonómico. A pedido se pueden proveer con controles remótos.

¡ADVERTENCIA!

- Sobrecargas y el mal empleo podrían causar daños.
- No exceder la carga nominal del equipo
- No apto para elevacion de personas
- Lea las insitrucciones del manual del equipo

Accesorios adicionales

. Recogedor de cadena (consultar por capacidades)
. Metros adicionales de alzada
. Comando de baja tensión en 12 VCA o tablero especial
. Motor de tensión monofásica (solo para modelos 1/2, 1 y 1 1/2 tn.)
. Consultar por otras velocidades, modificaciones especiales y medidas especiales de IPN en las distintas lineas de traslación.

Carro a cadena

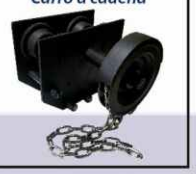

Soporte con gancho

Carro empuje

Control remoto

. Emisor alimentado con pilas recargables y las mismas se pueden volver a cargar sin sacarlas o desarmarlo, ya que posee una ficha exterior que permite seguir operando el control aún cuando se está cargando
. Receptor alimentado con 24VCA de la caja de comando
. Alcance estimado en 30/40 mts. (dependiendo del ambiente donde esté operando el equipo).
. Emisor y receptor se encuentran en cajas estancas, fácil accionamiento por medio de una membrana.
. No puede utilizarse junto con la botonera de control a cable, ya que entre ellos no hay enclavamiento eléctrico.
. No debe utilizarse a la intemperie
. Se recomienda una carga inicial del emisor de 24 hs.

Para mas datos técnicos: ***www.ganmar.com.ar***

Nuevo producto

TALLERES TGM GAN-MAR

Aparejo eléctrico 5 tn.

Capacidad nominal 5 Tn.

Características de construcción

- Apto para el trabajo pesado y continuo.
- Cadena de acero de alta resistencia Grado 8.
- Se provee con límite de seguridad superior.
- Dispone de dispositivo para regulación de metros de alzada.
- Motor con freno incorporado.
- Caja de engranajes con tratamiento térmico montada sobre rodamientos.
- Posibilidad de incorporarles carros eléctricos permitiendo el desplazamiento horizontal de la carga con un mínimo esfuerzo.
- Diseño compacto para mayor utilidad.
- En forma estándar se provee con 3 metros de cadena, pero se puede adquirir la cantidad de metros que se necesite.
- Ganchos de aceros forjados giratorios, evitando el torcimiento de la cadena.
- Los ganchos ante sobrecarga no se fracturan, sino que se abre en forma paulatina, evitando caída repentina de la carga.
- Comando 24 V. de diseño ergonómico. A pedido se pueden proveer con controles remotos.

- Sobrecargas y el mal empleo podrían causar daños.
- No exceder la carga nominal del equipo.
- No apto para elevación de personas.
- Lea las instrucciones del manual del equipo.

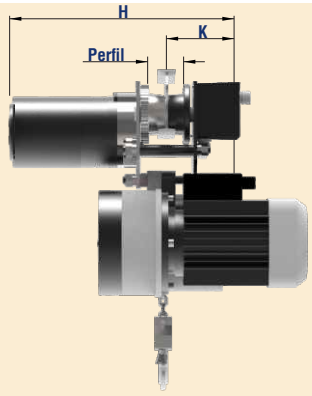

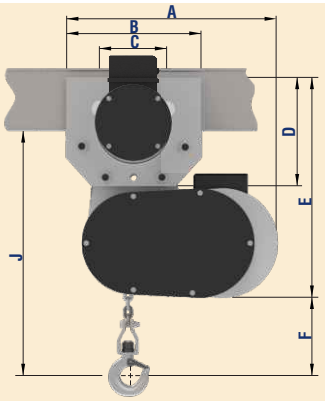

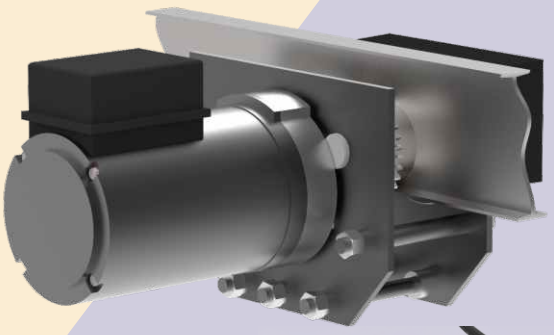

Capac.	Veloc. izaje	Ramales	Carro Eléctr.	Peso	Perfil	A	B	C	D	E	F	H	J	K
5 Tn.	1,25 mts/min	2 - 10 mm.	0,5 HP - 750rpm	145	20-30	500	380	195	215	450	400	610	700	240

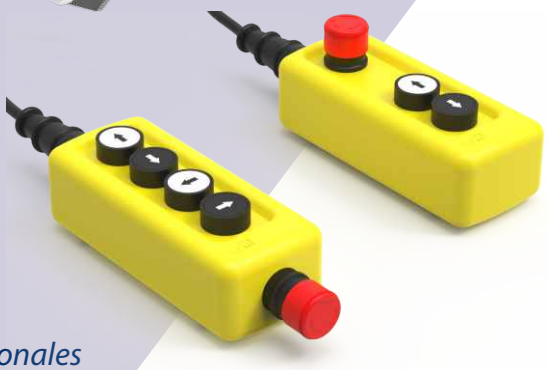

Control remoto

- Emisor alimentado con pilas recargables y las mismas se pueden volver a cargar sin sacarlas o desarmarlo, ya que posee una ficha exterior que permite seguir operando el control aún cuando se está cargando.
- Receptor alimentado con 24 VCA de la caja de comando.
- Alcance estimado en 30/40 mts. (dependiendo del ambiente donde se esté operando el equipo).
- Emisor y receptor se encuentran en cajas estancas, fácil accionamiento por medio de una membrana.
- No puede utilizarse junto con la botonera de control a cable, ya que entre ellos no hay enclavamiento eléctrico.
- No debe utilizarse con a la intemperie.
- Se recomienda una carga inicial del emisor de 24 hs.

Motor 2,5 HP
IEC 90 200 4T FR
380v50Hz Cons. 5,5 Amp

Accesorios adicionales

- Recogedor de cadena (consultar por capacidades).
- Metros adicionales de alzada.
- Comando de baja tensión en 12 VCA o tablero especial.
- Consultar por otras velocidades, modificaciones especiales y medidas especiales de IPN en las distintas líneas de traslación.

Nuevo producto

TALLERES TGM GAN-MAR

Aparejo para escenarios

Capacidad nominal 1,2 Tn.

Características de construcción

- Caja de engranajes con tratamiento térmico montada sobre rodamientos en grasa especial para cajas de reducciones.
- Cadena de acero de alta resistencia Grado 8 de Ø8mm de alambre.
- Se provee con límite de seguridad superior e inferior.
- Motor trifásico blindado con freno incorporado 1 1/2 HP a 1500 RPM.
- En forma estándar se provee con 3 metros de cadena, pero se puede adquirir con la cantidad de metros que se necesite.
- Ganchos de aceros forjados giratorios, evitando el torcimiento de la cadena.
- Ante sobrecarga los ganchos no se fracturan, sino que se abren en forma paulatina, evitando la caída repentina de la carga.
- Comando 24 V de diseño ergonómico. A pedido se pueden proveer con controles remótos inalámbricos.
- Diseño compacto.
- Como opcional se puede proveer con anvil para facilitar su traslado.
- Velocidad: 6 mts x minuto.
- Pintura en polvo.

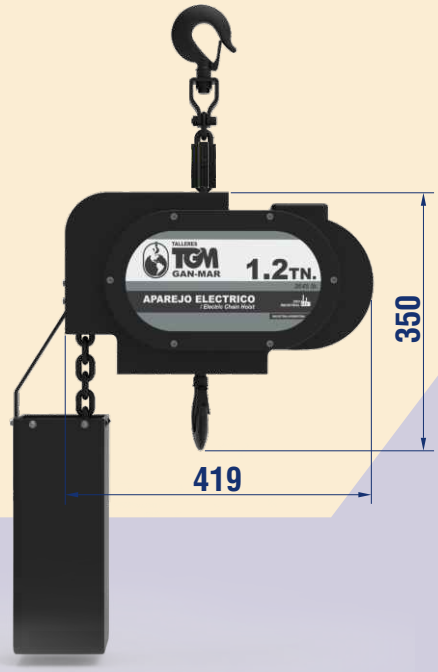

x2 DOBLE CORTE

Sistema de seguridad accionado por micro

SUPERIOR · INFERIOR

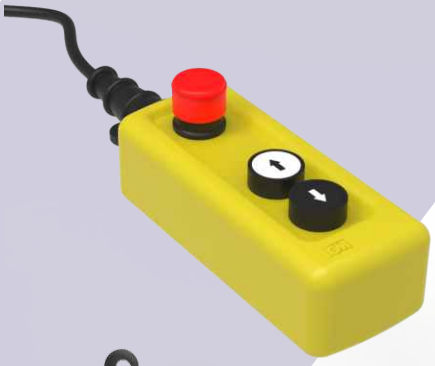

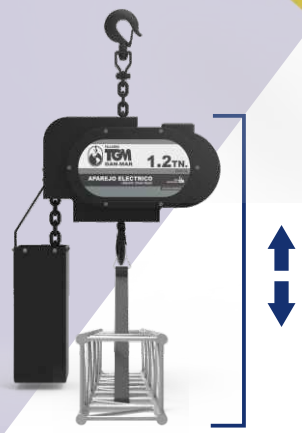

- Sobrecargas y el mal empleo podrían causar daños.
- No exceder la carga nominal del equipo.
- No apto para elevación de personas.
- Lea las instrucciones del manual del equipo.

Posición invertida, el polipasto se monta con la cadena arriba y el cuerpo del polipasto abajo.
El cuerpo del polipasto queda fijado a la carga y sube y baja con la misma.

Cabrestante electrico

Modelo	Capacidad	Motor
Normalizado	750 kgs.	Monofásico
	1000 kgs.	Trifásico
Alta velocidad	500 kgs.	Monofásico
	200 - 300 - 500 kgs.	Trifásico

- Consultar por velocidades especiales, modelo monofásico

Características de construcción

- Caja de engranajes con tratamiento térmico montada sobre rodamientos, lubricadas con grasa a base liquida.
- Apto para el trabajo pesado y continuo.
- Motor con freno incorporado en ambas versiones.
- Posibilidad de incorporarles carros manuales/electricos permitiendo el desplazamiento horizontal de la carga con un mínimo de esfuerzo.
- Comando 24 V de diseño ergonómico.
- Diseño compacto y mayor vida util.
- Velocidad promedio 6 mts x minuto.
- En el tambor se puede enrrollar hasta 110 mts de cable de acero de Ø6
- Posibilidad de sujección al piso, pared o techo.

. Cabrestante eléctrico de 500 Kgs.
. Velocidad de izaje 12 mts/min.
. 35 mts de cable de acero antigiratorio de Ø6 mm

Apto para trabajo en diversos planos de carga

Control remoto (opcional)

. Emisor alimentado con pilas recargables y las mismas se pueden volver a cargar sin sacarlas o desarmarlo, ya que posee una ficha exterior que permite seguir operando el control aún cuando se está cargando
. Receptor alimentado con 24VCA de la caja de comando
. Alcance estimado en 30/40 mts. (dependiendo del ambiente donde esté operando el equipo).
. Emisor y receptor se encuentran en cajas estancas, fácil accionamiento por medio de una membrana.
. No puede utilizarse junto con la botonera de control a cable, ya que entre ellos no hay enclavamiento eléctrico.
. No debe utilizarse a la intemperie
. Se recomienda una carga inicial del emisor de 24 hs.

¡ADVERTENCIA!

- Sobrecargas y el mal empleo podrían causar daños.
- No exceder la carga nominal del equipo
- No apto para elevacion de personas
- Lea las insitrucciones del manual del equipo

Para mas datos técnicos: ***www.ganmar.com.ar***

Nuevo producto

TALLERES TGM GAN-MAR

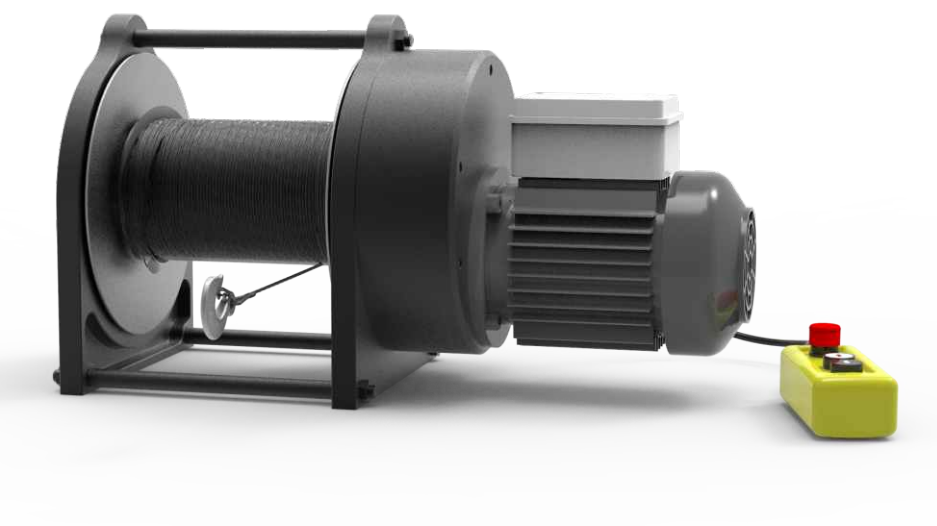

Cabrestante eléctrico

Capacidad nominal 2,5 - 5 Tn.

Características de construcción

- Caja de engranajes con tratamiento térmico montada sobre rodamientos, lubricadas con grasa a base líquida.
- Apto para el trabajo pesado y continuo.
- Motor con freno incorporado.
- Diseño compacto para mayor utilidad.
- Comando 24 V. de diseño ergonómico.
- Se pueden proveer con controles remotos.
- Velocidad promedio 2 mts x minuto.
- En el tambor se puede enrollar hasta 75 mts. de cable.
- Posibilidad de sujeción al piso, pared o techo.

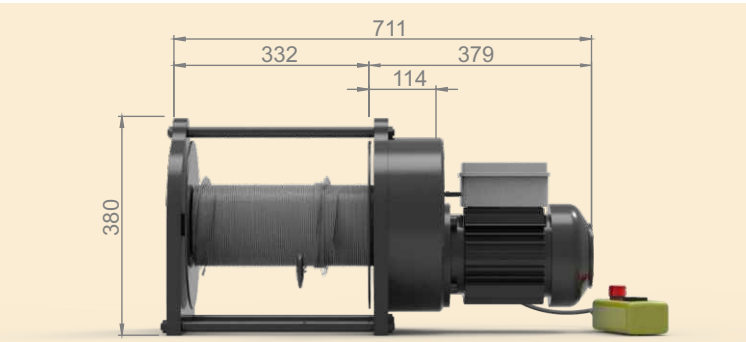

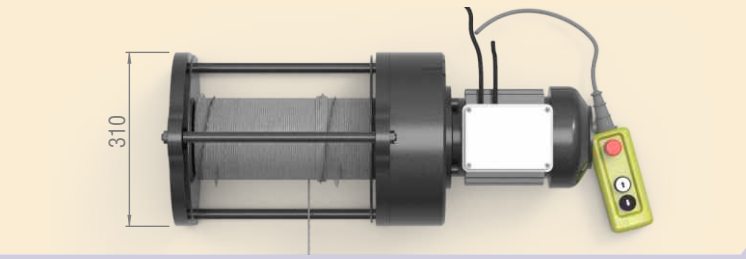

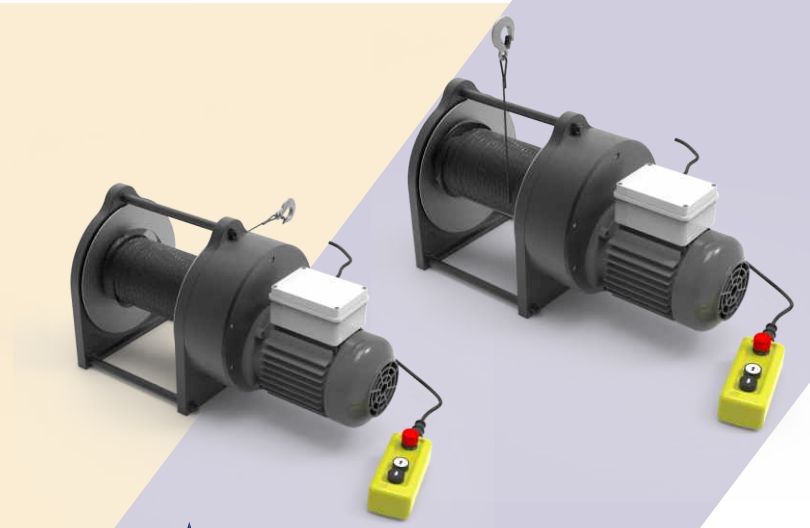

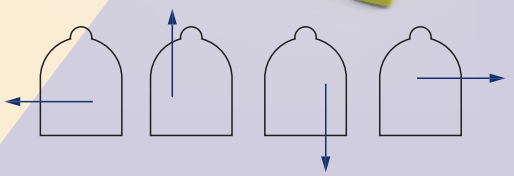

Posibilidad de sujeción

- Superficie horizontal.
- Superficie vertical.
- Techo.

Cable Ø12,7 mm.

Alcance 75 metros

Velocidad 2mts/min
PRIMERA LÍNEA DEL TAMBOR

Diámetro del tambor

- **Ø140 interno**
- **Ø300 externo**

!

- Sobrecargas o mal empleo causarán daños.
- No exceder la carga nominal del equipo.
- No apto para elevación de personas.
- Lea las instrucciones del manual del equipo.

Elevadores eléctricos

Capacidad

125/250 - 250/500 - 500 /1000 kgs.

Características de construcción

- Engranaje de transmisión de acero cromo níquel SAE 8620, con tratamiento térmico.
- Caja de engranajes construida en aleación especial de aluminio.
- Punta de carretel enrolla cable, soportado en el chasis por un rodamiento blindado libre de mantenimiento.
- Eje de motor con engranaje templado por inducción.
- Pastillas de freno pegadas y remachadas.
- Motor protegido con térmico por sobrecalentamiento.
- Botonera inifuga, estanca y resistente a los choques.
- Ganchos de acero SAE 1045 con pestillos de seguridad.
- Polea de pasteca montada sobre rodamientos.
- Final de carrera superior.

CAPACIDAD	125/250		250/500		500/1000	
	s/reduccion	c/reduccion	s/reduccion	c/reduccion	s/reduccion	c/reduccion
Fuerza portante	125 kgs.	250 kgs.	250 kgs.	500 kgs.	500 kgs.	1000 kgs.
Altura de elevación	11 m	5,5 m	11 m	5,5 m	11 m	5,5 m
Velocidad de izaje	11 m/min.	5,5 m/min.	12 m/min.	6 m/min.	8 m/min.	4 m/min.
Largo del cable	11 mts.					
Diametro del cable	3 mm.		5 mm.		5,6 mm.	
Resistencia del cable	900 kgs.		1400 kgs.		2000 kgs.	
Tensión eléctrica	220 v - 50 Hz. -- 110 v - 60 Hz.					
Potencia del motor	0,3 CV		0,5 CV		2 CV	
RPM motor	1400 RPM				2800 RPM	
	s/carro	c/carro	s/carro	c/carro	s/carro	c/carro
Peso	18 kgs.	22 kgs.	22 kgs.	27 kgs.	31 kgs.	46 kgs.

Para mas datos técnicos: ***www.ganmar.com.ar***

	A	B	C	D	E	F	G
125/250	380	290	145	145	55-85	400	350
250/500	581	482	165	145	55-85	440	405
500/1000	535	410	180	205	78-93	530	480

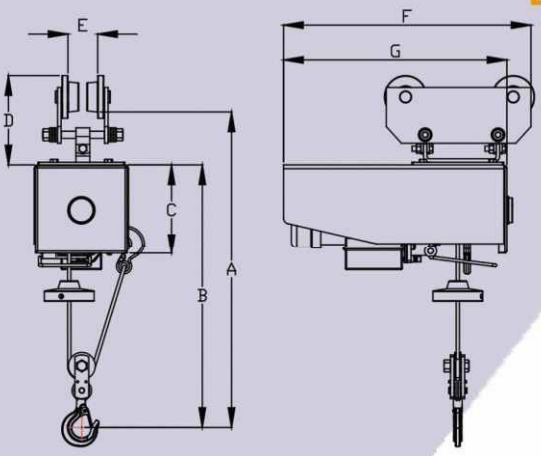

¡ADVERTENCIA!

- Sobrecargas y el mal empleo podrían causar daños.
- No exceder la carga nominal del equipo
- No apto para elevacion de personas
- Lea las insitrucciones del manual del equipo

Dobladora de caños

Capacidades

- Hasta 2" - 6 conformadores
- Hasta 3" - 8 conformadores

Diámetro del caño		Espesor
1/2"	21,30 mm.	2,77
5/8"	22,95 mm.	2,87
3/4"	26,90 mm.	2,92
7/8"	30,22 mm.	3,38
1"	33,40 mm.	3,38
1 1/4"	42,20 mm.	3,56
1 1/2"	48,30 mm.	3,68
2"	60,30 mm.	3,91
2 1/2"	75,10 mm.	4,50
3"	87,80 mm.	4,80

	Hasta 2"	Hasta 3"
Capacidad de aceite	1250 cm3	1250 cm3
Aceite hidráulico	32	32
Capacidad de empuje	15 tn.	20 tn.
Carrera del vástago	300 mm.	300 mm.
Diámetro del vástago	50	50
Peso aproximado	46,5 kgs.	63 kgs.
Abertura maxima entre puntales	700 mm.	1000 mm.
Altura	260 mm.	300 mm.
Largo	800 mm.	900 mm.
Juego de conformadores	1/2-3/4-1-11/4-11/2-2	1/2-3/4-1-11/4-11/2-2-21/2-3
Conformadores adicionales	5/8-7/8	5/8-7/8

Para mas datos técnicos: ***www.ganmar.com.ar***

¡ADVERTENCIA!

- Sobrecargas y el mal empleo podrían causar daños.
- No exceder la carga nominal del equipo
- Lea las insitrucciones del manual del equipo

Mandriles RI-LE

Modelos

- Autoajustables: 1/13 mm. - 1/16 mm.
  p/cono B18 - 1/16 mm.

Características de construcción

- Cierre automático - SIN LLAVE.
- Su forma puntiaguda permite un control permanente de la herramienta y de la pieza a mecanizar.
- Acción de autoapriete.
- Únicamente para rotación a derecha.
- Resiste en máquinas de gran velocidad con rotación a la derecha y detención instantánea.

- Con llave: 0/10 - 0/13 - 3/16 mm.
  c/ cono y c/rosca

Cortadora sensitiva

Modelo

AB14 - AB16

Características de construcción

- Corta en Seco, sin refrigerante y sin recalentar.
- NO deforma, ni deja rebabas.
- Corta materiales ferrosos como no ferrosos con excelente terminación.
- Corta caños, estructurales cuadrados y rectangulares de hierro.
- Incluye morsa ajustable de 0 a 45º.

	AB 14	AB 16
Motor (monof. o trifásico)	2 Hp 3000 RPM	3 HP/4 HP/5,5 Hp 3000 RPM
Dimensiones del disco	355 x 3,2 x 25,4 mm	406 x 3,2 x 25,4 mm
Velocidad del husillo	4800 RPM	3700 RPM
Abertura de la morsa	140 mm	185 mm
Altura de la morsa	55 mm	84 mm
Dimensiones de la base	445 x 253 mm	332 x 528 mm
Capacidad de corte (macizo, planchuela, caño)	Ø 20 mm - 1/2" x 1" - Ø 50 mm	Ø 38 mm - 1" x 2" - Ø 100 mm
Angulo de corte	0º - 45º	0º - 45º
Peso sin motor	26 kgs.	41 kgs.
Ø polea motor	65 mm	90 mm
Ø polea husillo	53 mm	77 mm

- Los datos tecnicos de corte, varian dependiendo los HP del motor

¡ADVERTENCIA!

- Sobrecargas y el mal empleo podrían causar daños.
- No exceder la carga nominal del equipo
- Lea las insitrucciones del manual del equipo

Cortadora de metales

Modelo

GM250

Características de construcción

- Motor: Acoplado al cabezal, de 2 velocidades a 50 o 60 ciclos.
- Electrobomba: Independiente de todo el sistema.
- Llaves interruptoras: Colocadas en la caja de conexiones del motor.
- Morsa y cabezal: Totalmente giratorios en forma independiente.
- Armazón y cabezal de fundición gris.
- Movimiento vertical: Controlado por medio de topes.
- Cabezal: Lleva incorporado los engranjes de reducción sumergidos en baño de aceite.
- Velocidades de corte: 55 y 110 R.P.M.
- Apertura de morsa: 93 mm.
- Sierras recomendadas:
  . 110 dientes para barras de acero macizas.
  . 160 dientes para perfiles o caños con 3 a 6 mm de espesor.
  . 220 dientes para perfiles de acero y aluminio con pared entre 2 a 4 mm de espesor.
  . 300 dientes para perfiles de acero y chapa hasta 2 mm de espesor

Talleres **GAN-MAR**

Calle 5 N° 2076 - S2438AYP - Frontera - Santa Fe
TEL/FAX: 54 - 03564 - 426086 - 428820
Web Site: http://www.ganmar.com.ar